Aufbauanleitung
Bali - Pavillon

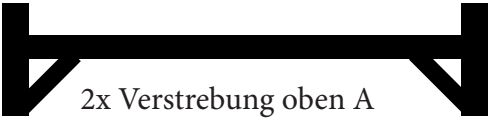

2x Verstrebung oben A

2x Verstrebung oben B

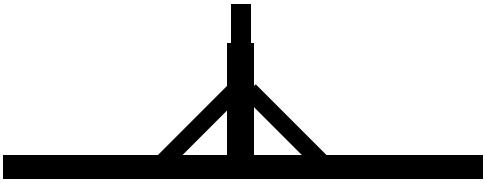

Verbindungsstück Dach

4x Kantenabdeckung Dach

4x Dachteil

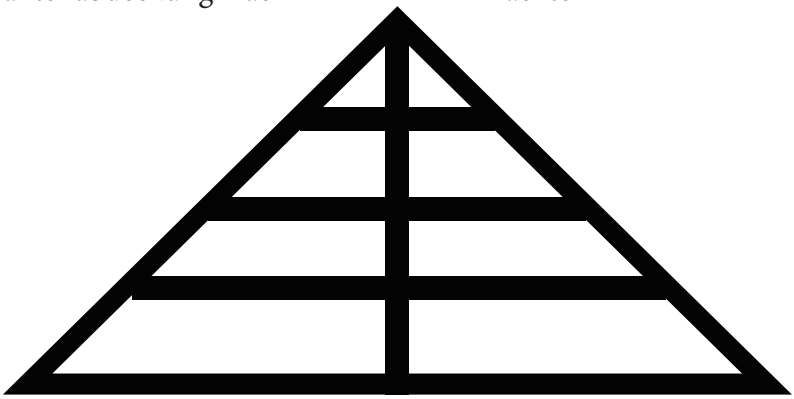

3x Seitenteil (optional)

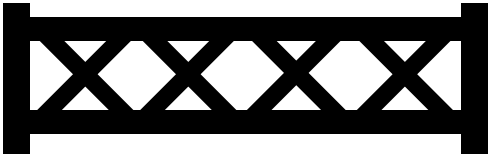

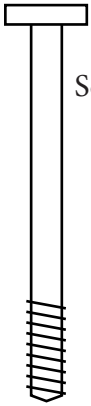

Schrauben lang

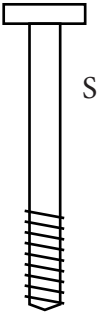

Schrauben kurz

Holzdübel

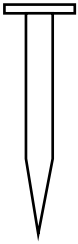

Nägel

Oberseite

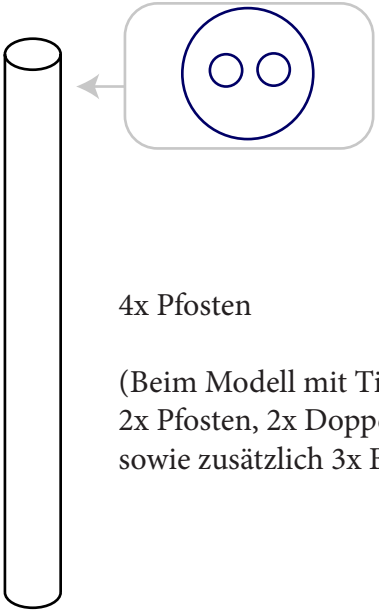

4x Pfosten

(Beim Modell mit Tisch und Bänken:
2x Pfosten, 2x Doppelpfosten
sowie zusätzlich 3x Bank, 1x Tisch)

Benötigtes Werkzeug:

- 14er Schlüssel
- Hammer

Der Aufbau

Einleitung

Herzlichen Glückwunsch zum Erwerb Ihres Bali-Pavillons. Wir wünschen Ihnen viel Freude damit.

Schritt 1

Bitte achten Sie bei allen Arbeitsschritten auf die Beschriftung. Sie muß immer zueinander passen. Sollten sich die Teile dennoch schwer verbinden lassen, so drehen Sie das Bauteil. Ihr Pavillon war bereits 1x aufgebaut - es sollte also alles passen. Bitte wenden Sie keine Gewalt an.
Bei Problemen können Sie uns jederzeit gern kontaktieren.

Schritt 1 - Fortsetzung

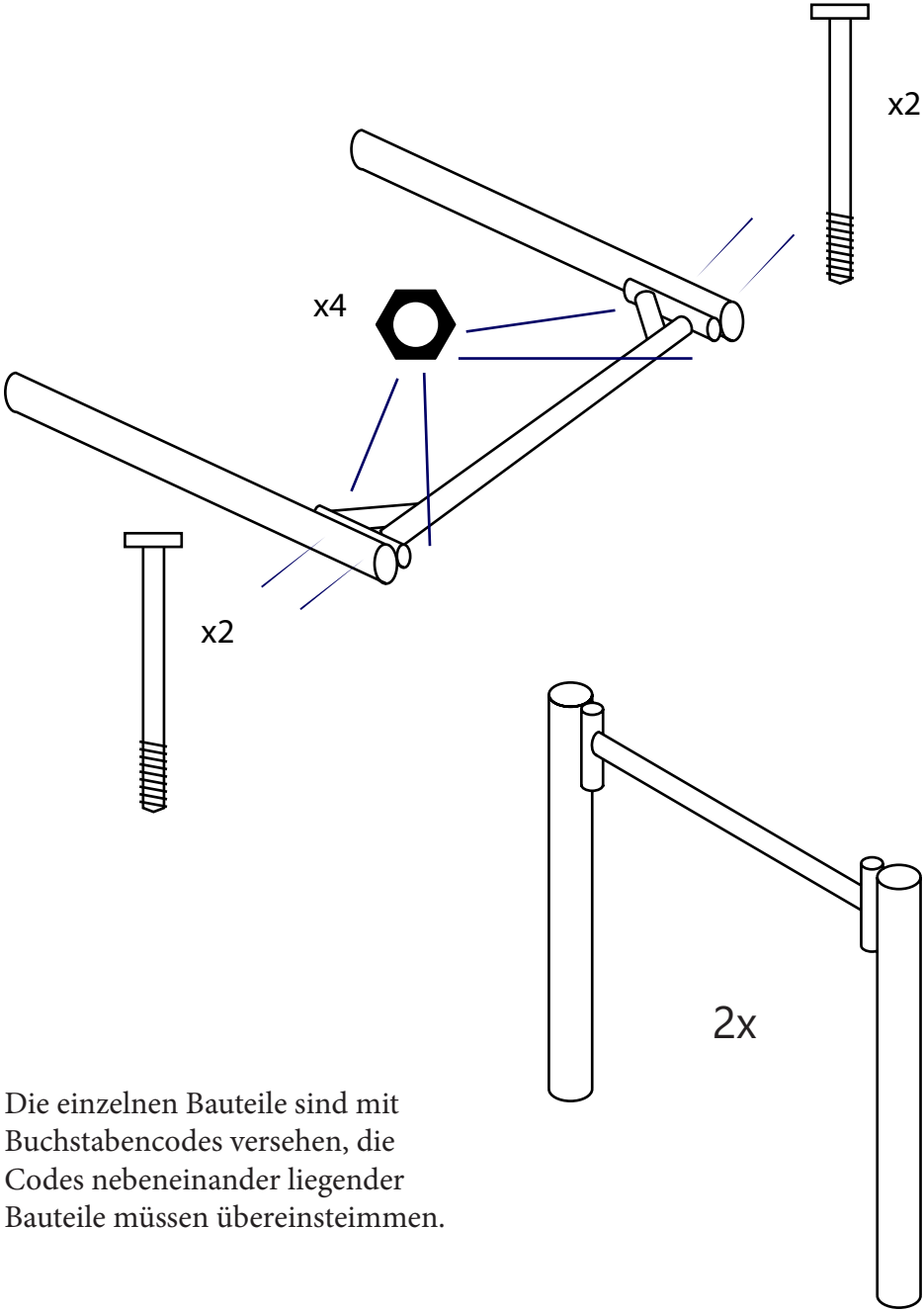

Die einzelnen Bauteile sind mit Buchstabencodes versehen, die Codes nebeneinander liegender Bauteile müssen übereinsteimmen.

Schritt 2

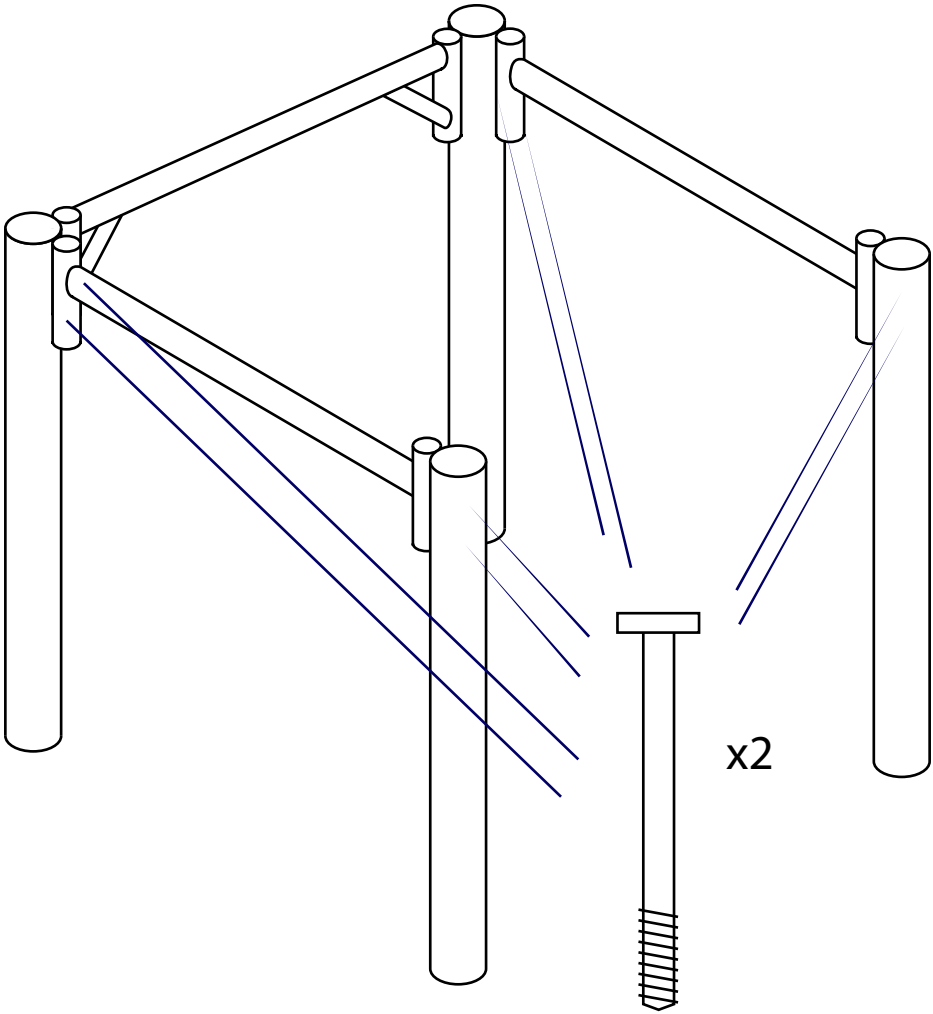

Schritt 3

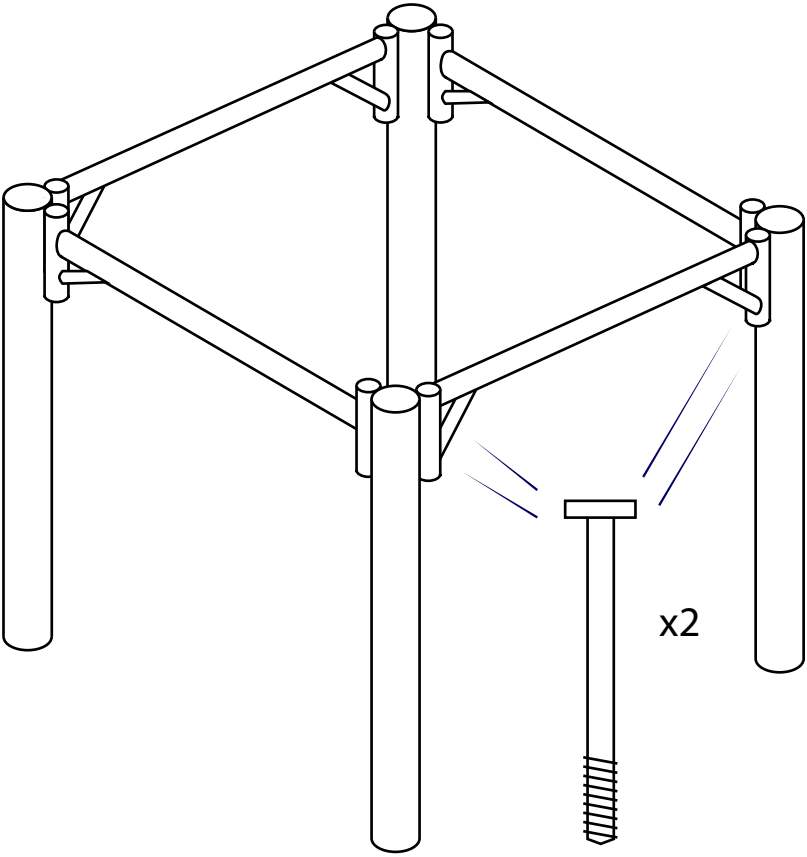

Schritt 4

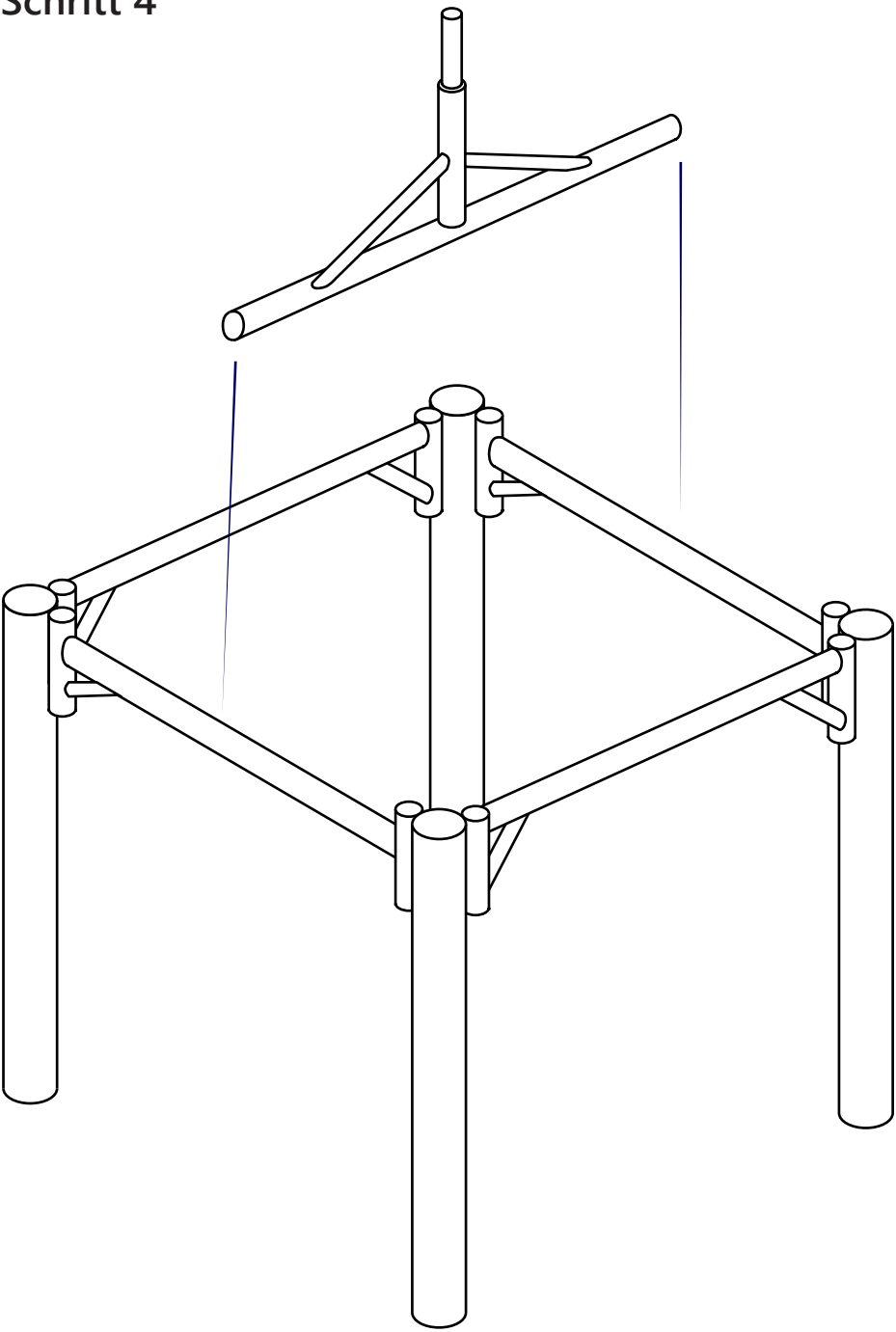

Schritt 4

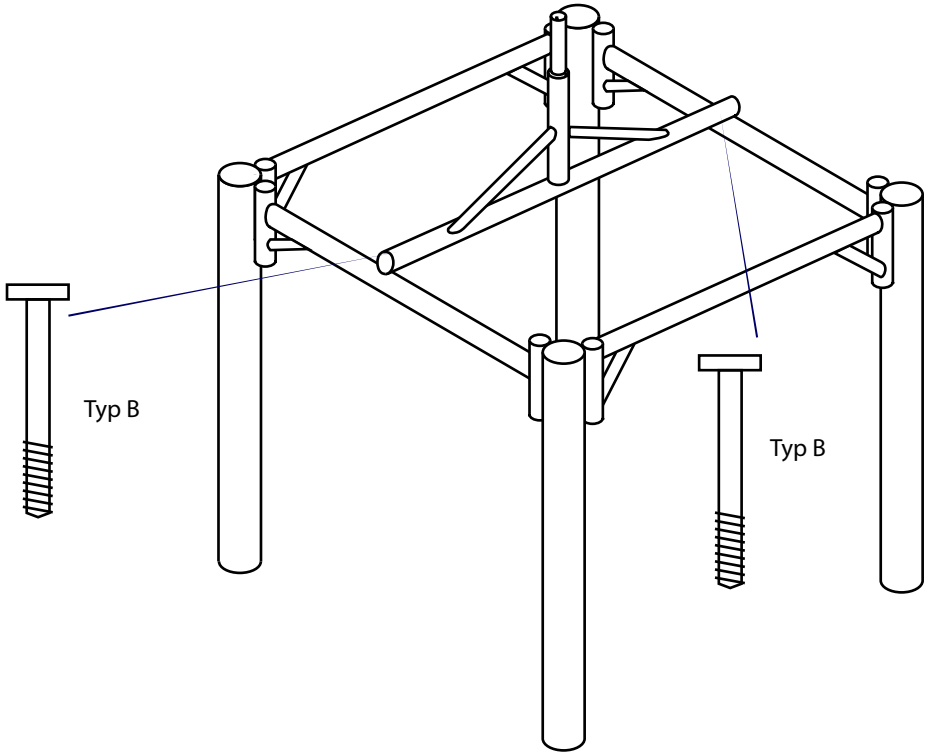

Schritt 5 - optional

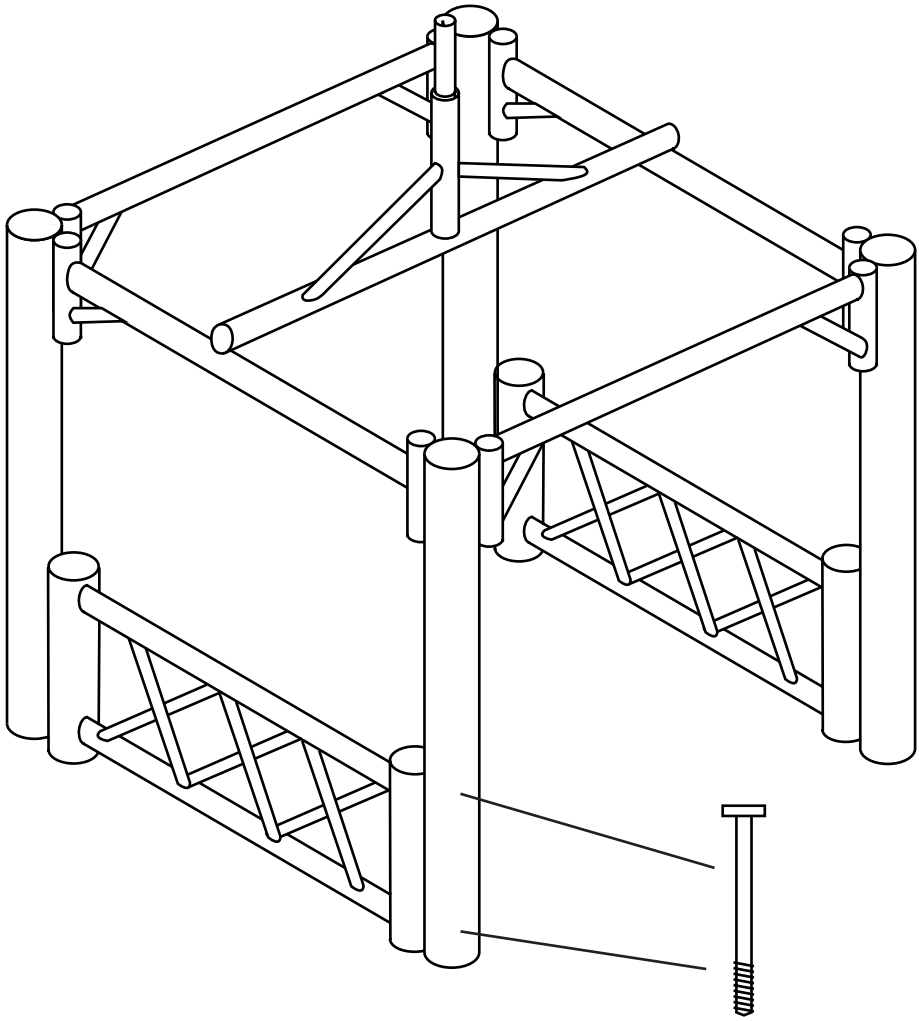

Die Seitenteile jeweils mit 2 Schrauben an den Pfosten fixieren.
Beim Modell mit Tisch und Bänken sind an der offenen Seite die Doppelpfosten

Schritt 6

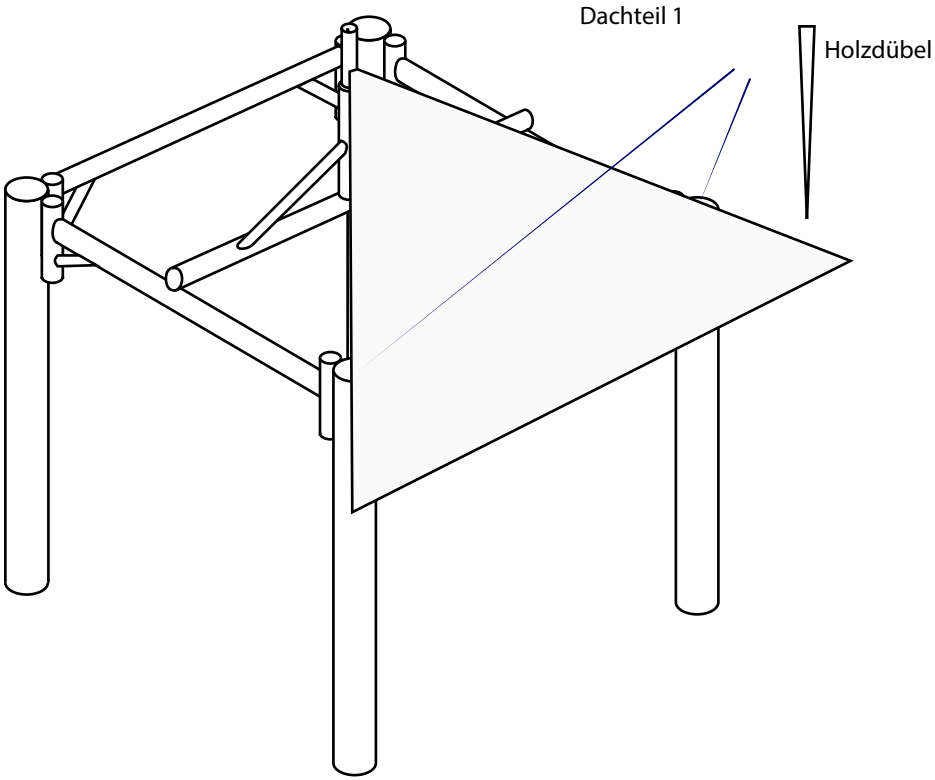

Schritt 7

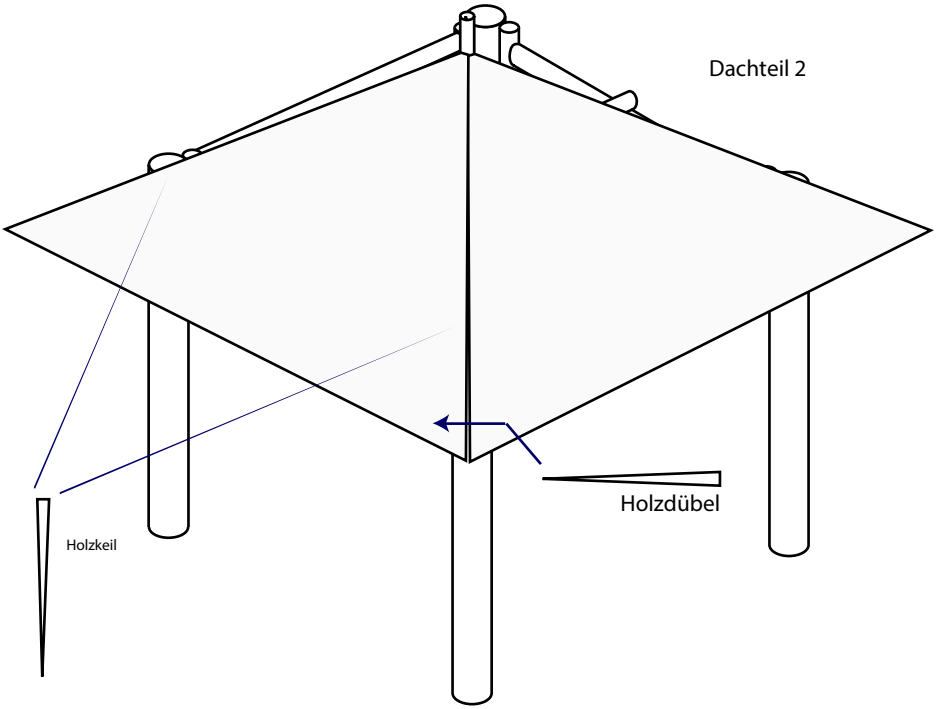

Dachteile mit Holzdübeln mit den Pfosten verbinden. Ohne Gewalt und ggf. vorher anspitzen. Überstehende Enden abschneiden.

Wenn in der Auflage an der Spitze Löcher vorgesehen sind, verwenden Sie hier ebenfalls Holzdübel (bei den größeren Modellen)

Schritt 8

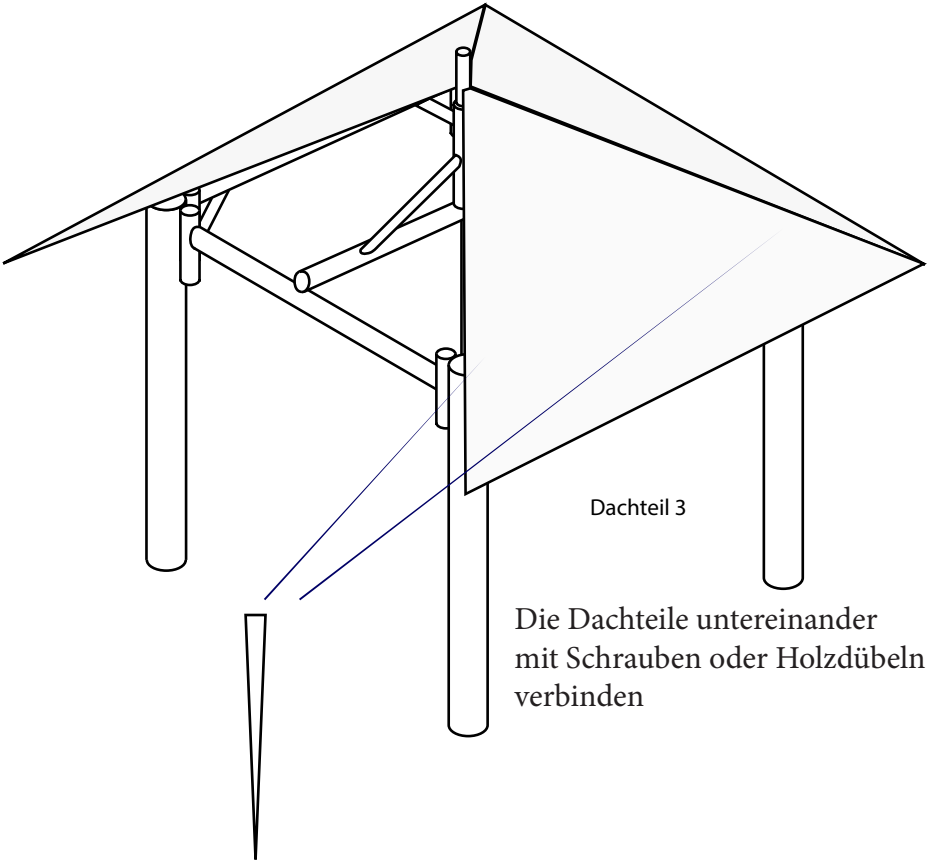

Die Dachteile untereinander mit Schrauben oder Holzdübeln verbinden

Schritt 9

Dachspitze aufstecken. Sie können die Spitze mit Nägeln befestigen oder wahlweise mit einem Band / Kabelbinder mit dem Dachträger verbinden.
Wenn Sie das Dach betreten, kann dies auch als letzter Arbeitsschritt ausgeführt werden.

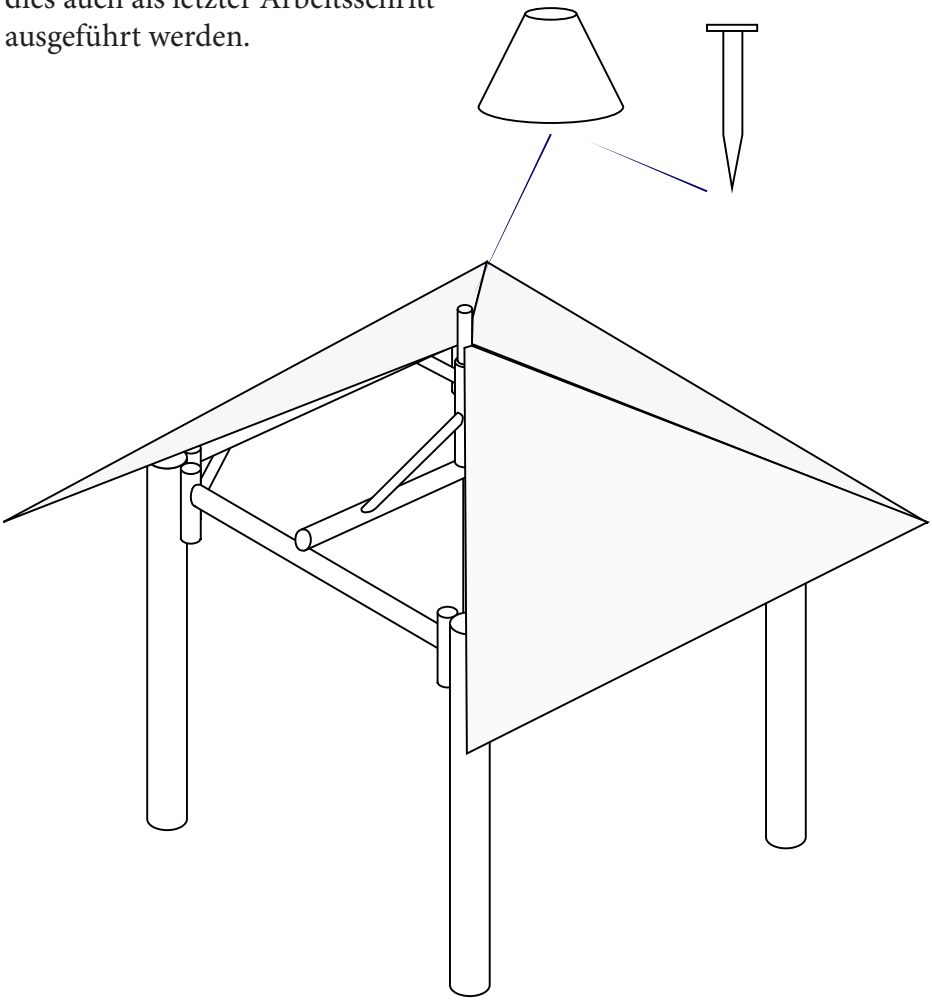

Schritt 10

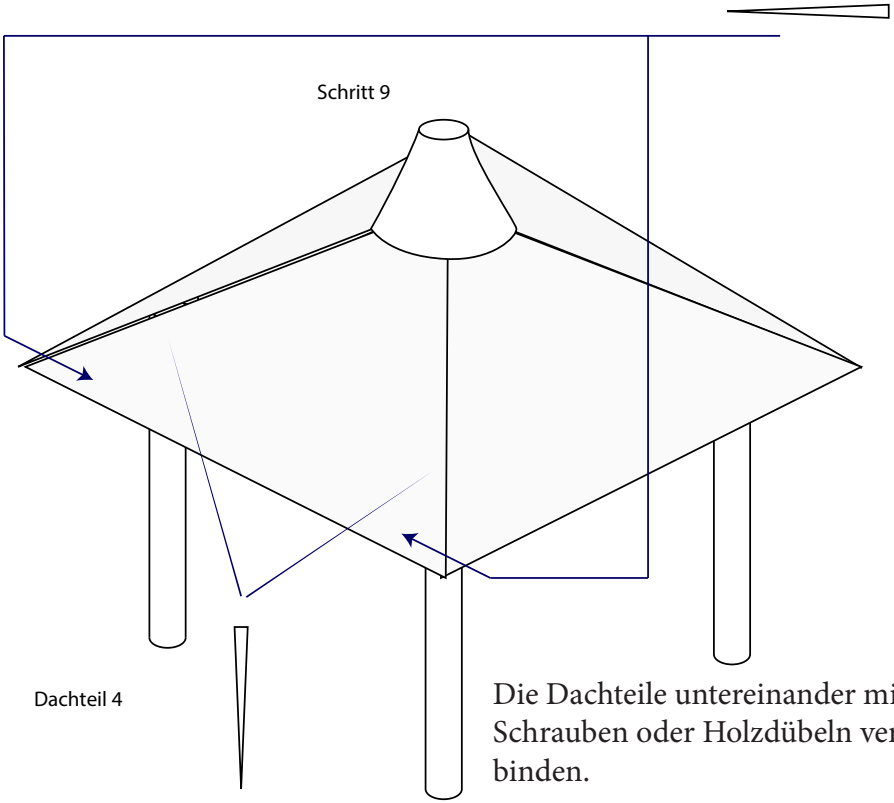

Die Dachteile untereinander mit Schrauben oder Holzdübeln verbinden.

Schritt 11

Die Kantenabdeckungen auflegen und annageln (Sie können auch Schrauben verwenden).
Durch die Bambusleiste nageln, nicht durch die Palmblätter!

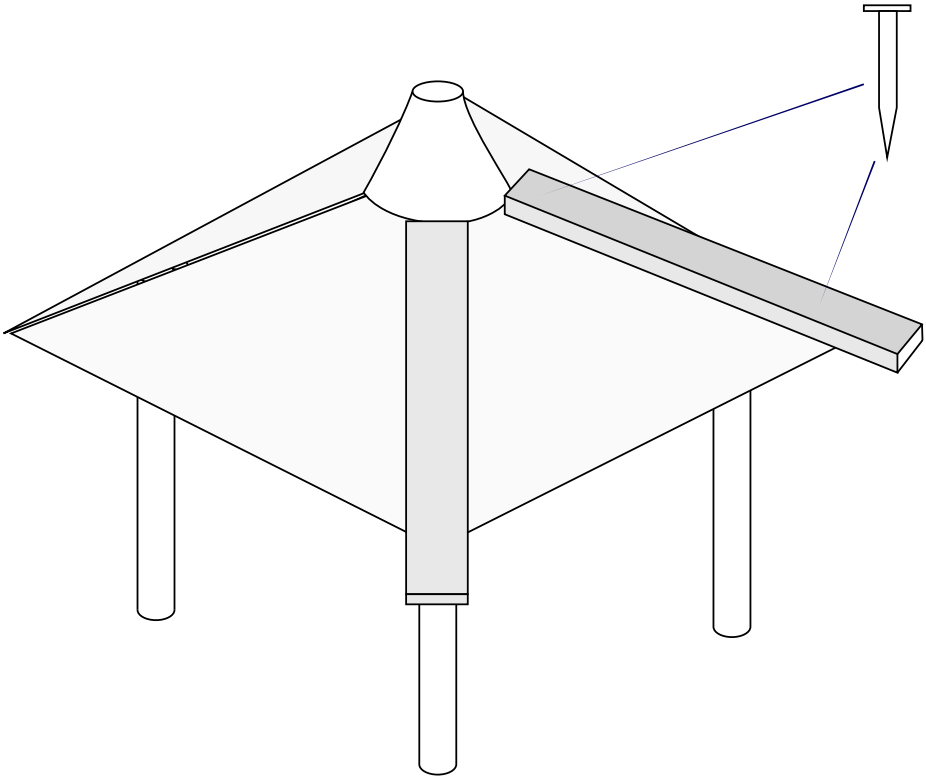

Überstehenden Schraubenenden können mit einer Trennscheibe oder Metallsäge entfernt werden.

Viel Freude mit Ihrem Bali-Pavillon